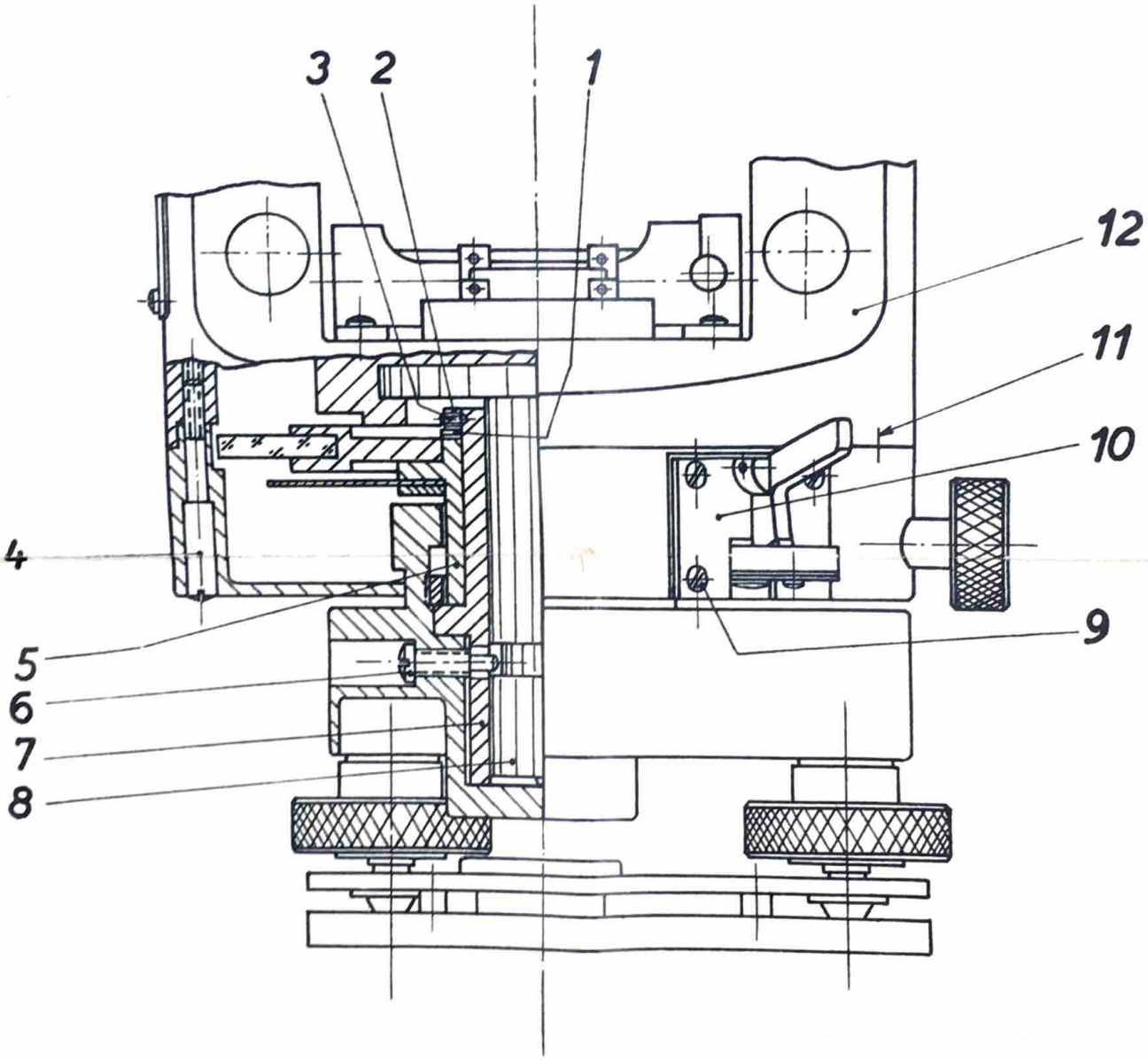
3
2
1
12
11
10
4
9
5
6
7
8